SIPREM
STRUTTURE PREFABBRICATE

POZZETTI POZZETTO DI RACCORDO

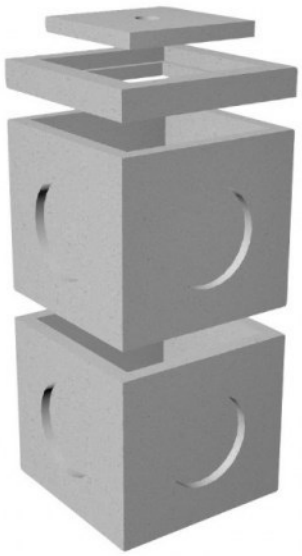

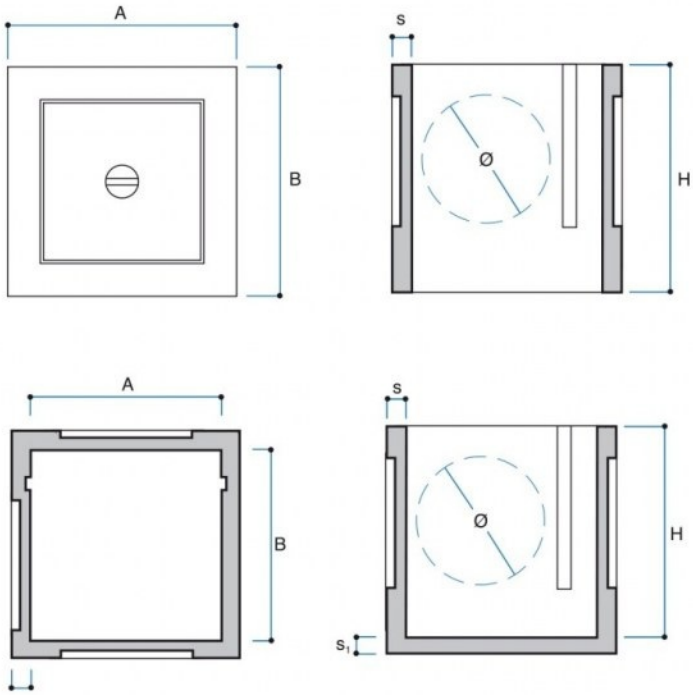

Codice	Tipo	Descrizione	P.V.R.	A cm	B cm	Ø cm	S cm	S1 cm	H cm	Peso Kg	Portata motrice pz.	Portata autotreno pz.
GPL1010FN	100x100	Fondo 100x100	PV	100	100	75	8	9	100	840	14	34

Voce di capitolato

Pozzetto realizzato con elementi prefabbricati in calcestruzzo vibrato, munito di impronte laterali per l'inserimento dei tubi e completo di chiusino pedonabile.