SIPREM
STRUTTURE PREFABBRICATE

POZZETTI POZZETTO CARRABILE (UNI EN 1917)

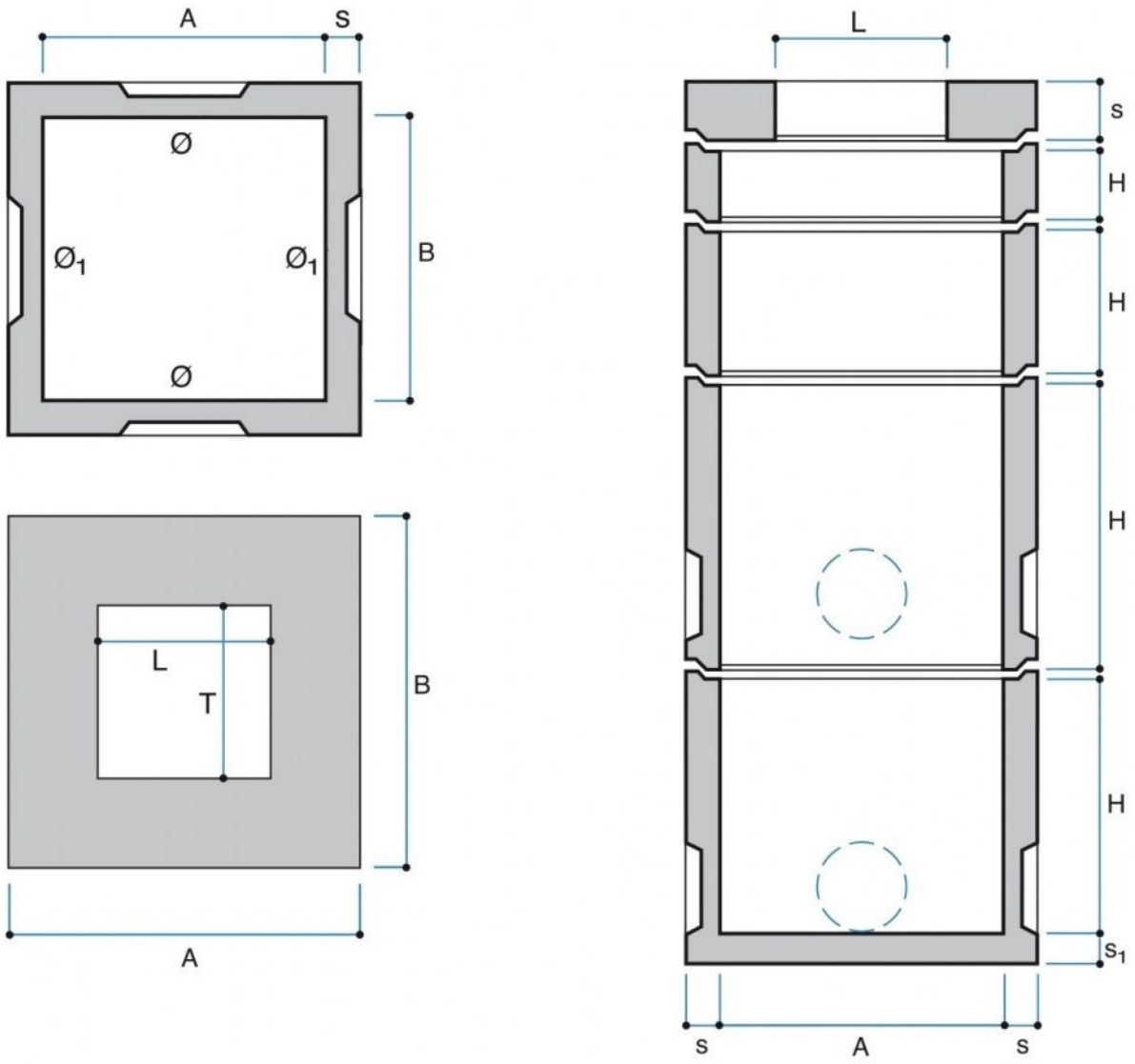

Codice	Tipo	Descrizione	P.V.R.	A cm	B cm	Ø1 cm	S cm	H cm	Peso Kg	Portata motrice pz.	Portata autotreno pz.
GPQ5050BM	50x50	Prolunga 50x50 H54	PV	50	50	30	7	54	200	60	140

Voce di capitolato

Pozzetto rettangolare carrabile realizzato con elementi prefabbricati in calcestruzzo armato vibrato con incastro a mezzo spessore, munito di impronte laterali per l'inserimento dei tubi.

Solette dotate di passo d'uomo 60x60 cm (quadrato).