SIPREM
STRUTTURE PREFABBRICATE

POZZETTI POZZETTO CARRABILE (UNI EN 1917)

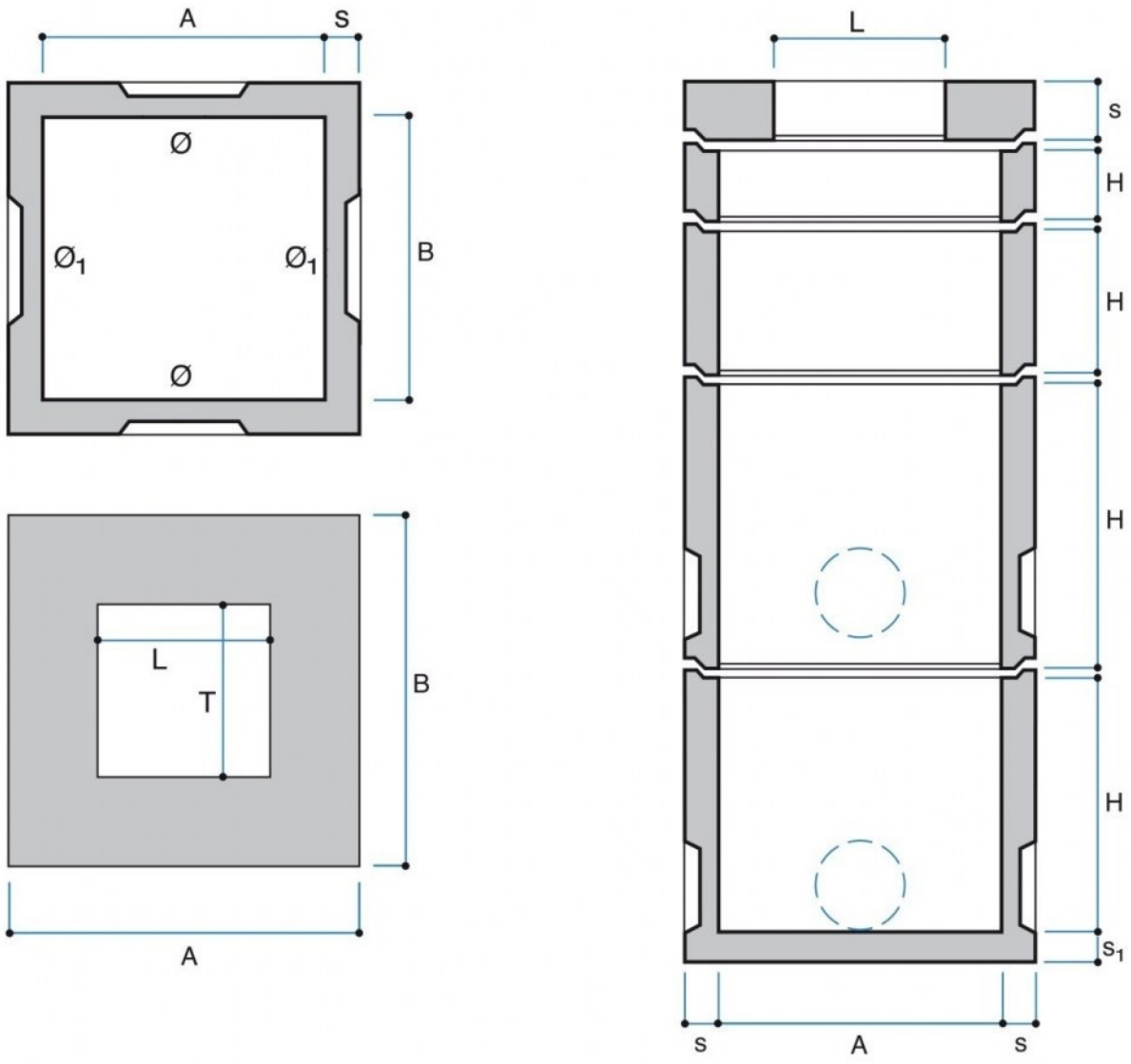

Codice	Tipo	Descrizione	P.V.R.	A cm	B cm	Ø cm	Ø1 cm	S cm	H cm	Peso Kg	Portata motrice pz.	Portata autotreno pz.
GPQ1010CH	100x100	Prolunga 100x100 H100	PV	100	100	30	40	12	100	1,240	10	23

Voce di capitolato

Pozzetto rettangolare carrabile realizzato con elementi prefabbricati in calcestruzzo armato vibrato con incastro a mezzo spessore, munito di impronte laterali per l'inserimento dei tubi.

Solette dotate di passo d'uomo 60x60 cm (quadrato).