SIPREM
STRUTTURE PREFABBRICATE

POZZETTI POZZETTO CARRABILE (UNI EN 1917)

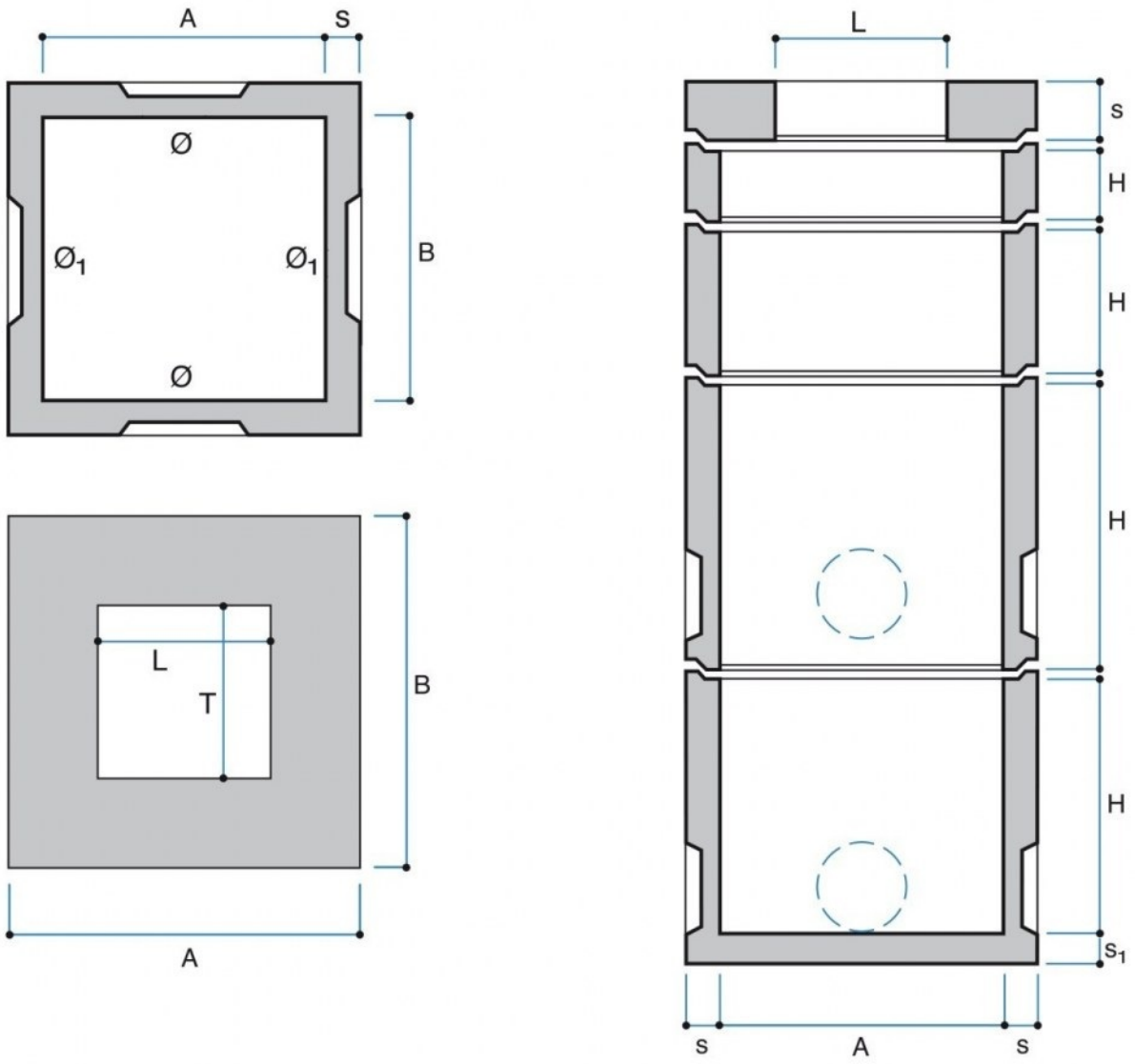

Codice	Tipo	Descrizione	P.V.R.	A cm	B cm	Ø cm	Ø1 cm	S cm	S1 cm	H cm	Peso Kg	Portata motrice pz.	Portata autotreno pz.
GPQ1010FN	100x100	Fondo 100x100	PV	100	100	30	40	12	10	90	1,460	8	19

Voce di capitolato

Pozzetto rettangolare carrabile realizzato con elementi prefabbricati in calcestruzzo armato vibrato con incastro a mezzo spessore, munito di impronte laterali per l'inserimento dei tubi.

Solette dotate di passo d'uomo 60x60 cm (quadrato).