SIPREM
STRUTTURE PREFABBRICATE

BLOCCHI BLOCCO IN CLS H20 (UNI EN 771-3)

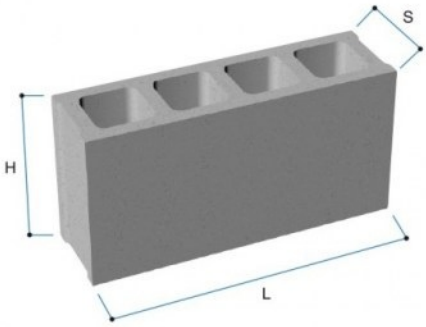

MONOCAMERA

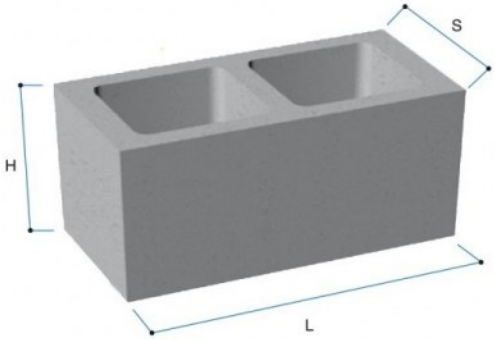

PILASTRO

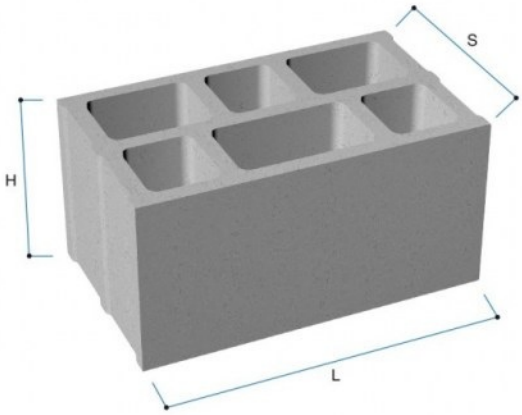

BICAMERA

Codice	Tipo	Descrizione	P.V.R.	S cm	H cm	L cm	Peso Kg	Pezzi per m2	Dim. pedana cm	Pezzi su pedana	Peso pedana Kg	Portata motrice pz.	Portata autotreno pz.
GBL0820BA	8	Blocco monocamera cls 8x20x50	PV	7.5	20	50	11	10	100x100x120	144	1,656	1008	2448

Voce di capitolato

Blocco in calcestruzzo vibrocompresso posto in opera con malta cementizia da intonaco.

Su richiesta, si possono realizzare blocchi con finitura sottile.