SIPREM
STRUTTURE PREFABBRICATE

POZZETTI POZZETTO CARRABILE

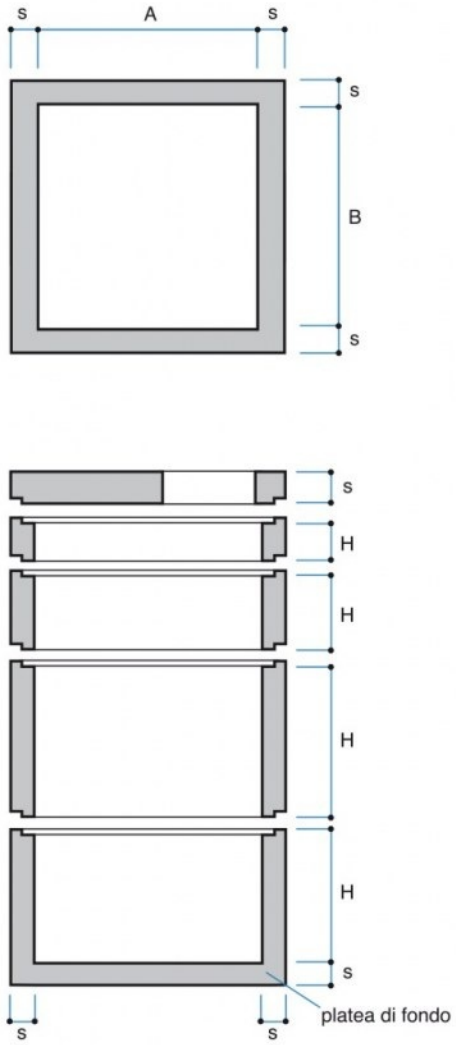

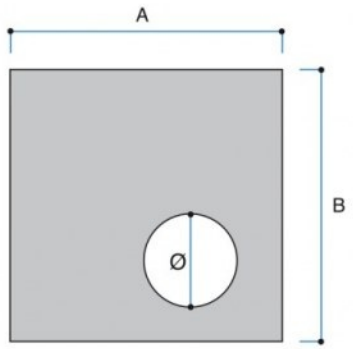

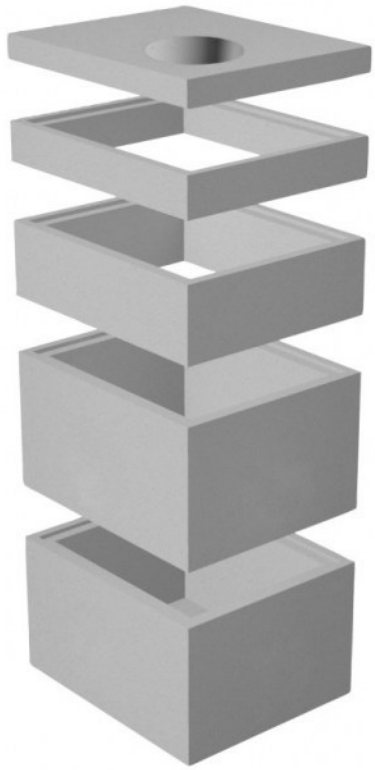

Codice	Tipo	Descrizione	P.V.R.	A cm	B cm	S cm	H cm	Peso Kg	Portata motrice pz.	Portata autotreno pz.
GPQ2020AB	200x200	Prolunga 200x200 H25	V	200	200	15	25	755	16	37

Voce di capitolato

Pozzetto realizzato con elementi prefabbricati in calcestruzzo vibrato completo di chiusino pedonabile, con incastro a mezzo spessore.

Su richiesta si possono predisporre le impronte per l'inserimento dei tubi.