SIPREM
STRUTTURE PREFABBRICATE

STRADALI CANALE DI RACCOLTA (SEZIONE QUADRATA)

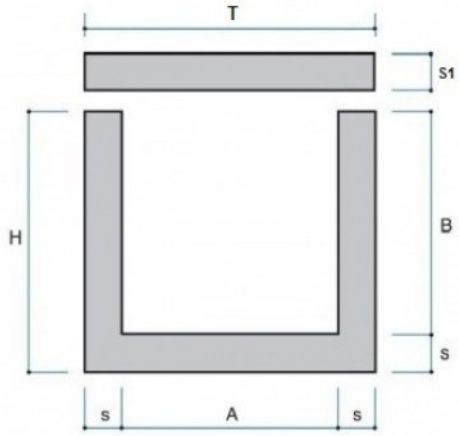

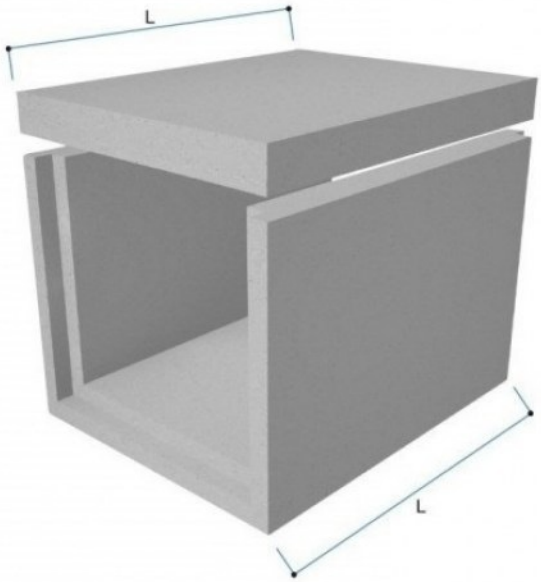

Codice	Tipo	Descrizione	P.V.R.	S1 cm	L cm	T cm	Peso Kg	Portata motrice pz.	Portata autotreno pz.
GSC6262CR	62x62x20	Soletta 62x62xH20 carrabile (1^ cat.)	PV	20	62	62	180	67	156

Voce di capitolato

Canale di raccolta a sezione quadrata, realizzato in elementi prefabbricati in calcestruzzo vibrato, di lunghezza 100 cm con incastro a mezzo spessore, da posare su fondazione di calcestruzzo magro, compresa la stuccatura dei giunti.

A richiesta sarà corredato di coperchio in c.a.v. per la copertura del canale.